Καθαριστής Αέρα / Ιονιστής 5 φίλτρων

Φυλλάδιο Οδηγιών Χρήσης

Αγαπητέ πελάτη,

Επιλέξατε να αγοράσετε ένα υψηλής ποιότητας επώνυμο προϊόν της ADE που συνδυάζει τις έξυπνες λειτουργίες με το ιδιαίτερο design.

Η πολύχρονη εμπειρία της ADE διασφαλίζει υψηλές τεχνικές προδιαγραφές και αποδεδειγμένη ποιότητα.
Απολαύστε το προϊόν που επιλέξατε!

Η ομάδα της ADE.

Γενικές Πληροφορίες

Σχετικά με το εγχειρίδιο χρήσης

Αυτό το εγχειρίδιο χρήσης περιγράφει πώς να χρησιμοποιήσετε και να διατηρήσετε τη συσκευή σας με ασφάλεια. Κρατήστε αυτό το εγχειρίδιο χρήσης σε ασφαλές μέρος για μελλοντική αναφορά. Αν δώσετε το προϊόν σε κάποιον άλλο, δώστε του και το εγχειρίδιο αυτό.
Αν δεν διαβάσετε προσεκτικά το παρόν εγχειρίδιο μπορεί να τραυματιστείτε ή να προκαλέσετε ζημία στο προϊόν σας.

Επεξήγηση συμβόλων

Αυτό το σύμβολο συνοδευόμενο από τη λέξη ΚΙΝΔΥΝΟΣ προειδοποιεί για σοβαρούς τραυματισμούς.

Αυτό το σύμβολο συνοδευόμενο από τη λέξη ΠΡΟΕΙΔΟΠΟΙΗΣΗ προειδοποιεί για μέτριους και ελαφρούς τραυματισμούς.

Αυτό το σύμβολο συνοδευόμενο από τη λέξη ΠΡΟΣΟΧΗ προειδοποιεί για υλικές ζημιές.

Αυτό το σύμβολο δηλώνει πρόσθετες πληροφορίες και γενικές παρατηρήσεις.

Περιεχόμενα

Γενικές Πληροφορίες 2
Προβλεπόμενη Χρήση 4
Ασφάλεια 4
Περιεχόμενα στη Συσκευασία 6
Ο Καθαριστής αέρα / ιονιστής με μια ματιά 6
Συνοπτικά 7
Η συσκευή συνοπτικά 7
Πλήκτρα ελέγχου και λειτουργίες (πίνακας ελέγχου) 8
Πίνακας φωτεινών ενδείξεων (πίνακας ελέγχου) 8
Αφαίρεση συσκευασίας και Έλεγχος 9
Ενεργοποίηση καθαριστή αέρα / ιονιστή 9
Χρήση 10
Ενεργοποίηση καθαριστή αέρα / ιονιστή και επιλογή ταχύτητας 10
Χρήση χρονοδιακόπτη 10
Ενεργοποίηση της λάμπας UVC / ιονιστή 10
Απενεργοποίηση του καθαριστή αέρα / ιονιστή 10
Καθαρισμός 11
Αποθήκευση 11
Αλλαγή φίλτρου 12
Σφάλμα/Επιδιόρθωση 13
Τεχνικά Χαρακτηριστικά 13
Εγγύηση 14
Δήλωση Συμμόρφωσης 14
Απόρριψη προϊόντος 14

Προβλεπόμενη χρήση

Αυτός ο καθαριστής αέρα / ιονιστής χρησιμεύει αποκλειστικά για τον καθαρισμό του αέρα σε εσωτερικούς χώρους μέχρι 12 τ.μ./ 30 κ.μ και δεν είναι κατάλληλος για χρήση σε εξωτερικούς χώρους.

Χρησιμοποιήστε τον καθαριστή αέρα / ιονιστή όπως περιγράφεται στο εγχειρίδιο χρήσης. Κάθε άλλη χρήση θεωρείται ακατάλληλη και μπορεί να προκαλέσει υλικές ζημίες ή ακόμη και τραυματισμό.

Ο κατασκευαστής ή ο διανομέας δε φέρει καμία ευθύνη για ζημιά που προκαλείται από ακατάλληλη ή λανθασμένη χρήση.

Ασφάλεια

- Το προϊόν μπορεί να χρησιμοποιηθεί από παιδιά 8 ετών και άνω καθώς και από άτομα με μειωμένες σωματικές και πνευματικές ικανότητες και χωρίς εμπειρία και γνώση εφόσον επιτηρούνται ή έχουν λάβει οδηγίες σχετικά με την ασφαλή χρήση του προϊόντος και καταλαβαίνουν τους κινδύνους που μπορεί να προκύψουν.
- Η συσκευή και το τροφοδοτικό θα πρέπει να φυλάσσονται μακριά από παιδιά μικρότερα των 8 ετών.
- Η συσκευή και το τροφοδοτικό δεν θα πρέπει να βυθίζονται σε νερό ή άλλα υγρά. Κίνδυνος ηλεκτροπληξίας! Επομένως μη χρησιμοποιείτε τον καθαριστή αέρα / ιονιστή κοντά σε πηγές υγρασίας όπως ο νιπτήρας.
- Χρησιμοποιήστε το τροφοδοτικό και αντικαταστήστε το μόνο με τροφοδοτικό του ίδιου τύπου. Το τροφοδοτικό μπορεί να χρησιμοποιηθεί μόνο σε εσωτερικούς χώρους χωρίς υγρασία και πρέπει να προστατεύεται από την υγρασία.
- Ο καθαρισμός και η συντήρηση δεν θα πρέπει να γίνονται από παιδιά, εκτός αν επιβλέπονται και είναι μεγαλύτερα των 8 ετών.
- Τα παιδιά δεν θα πρέπει να παίζουν με τη συσκευή.
- Κρατήστε τη συσκευασία μακριά από παιδιά. Υπάρχει κίνδυνος πνιγμού! Επίσης δώστε ιδιαίτερη προσοχή ώστε τα παιδιά να μην τοποθετούν τα υλικά συσκευασίας στο κεφάλι τους.
- Βεβαιωθείτε ότι τα παιδιά δεν εισάγουν αντικείμενα στα ανοίγματα της συσκευής.

Κίνδυνος από το ηλεκτρικό ρεύμα

- Συνδέστε τη συσκευή σε μια σωστά εγκατεστημένη πρίζα που διαθέτει αντίστοιχη τάση με αυτή που περιγράφεται στα «Τεχνικά Χαρακτηριστικά».
- Διασφαλίστε ότι η πρίζα είναι εύκολα προσβάσιμη ώστε να μπορείτε να τραβήξετε το τροφοδοτικό γρήγορα εφόσον χρειαστεί.
- Μην χρησιμοποιείτε τον καθαριστή αέρα / ιονιστή αν το τροφοδοτικό ή το καλώδιο του τροφοδοτικού είναι κατεστραμμένο.
- Μην καλύπτετε το τροφοδοτικό με κουρτίνες, εφημερίδες κλπ και διασφαλίστε τον επαρκή αερισμό του. Το τροφοδοτικό μπορεί να ζεσταθεί.
- Ξετυλίξτε τελείως το τροφοδοτικό πριν να το συνδέσετε. Δώστε ιδιαίτερη προσοχή ώστε να μην προκληθεί ζημιά στο καλώδιο από αιχμηρές γωνίες ή καυτά αντικείμενα.
- Αφαιρέστε το τροφοδοτικό από την πρίζα:
  - ✓ Εάν δεν χρησιμοποιείτε τη συσκευή
  - ✓ Μετά από κάθε χρήση
  - ✓ Πριν να καθαρίσετε ή να αποθηκεύσετε τη συσκευή
  - ✓ Αν κατά τη διάρκεια λειτουργίας δημιουργηθεί κάποιο πρόβλημα
  - ✓ Κατά τη διάρκεια καταιγίδας
  - ✓ Όταν αφαιρείται από την πρίζα, τραβήξτε πάντα από το φις και όχι από το καλώδιο

Προειδοποίηση για κίνδυνο Πυρκαγιάς

- Μην θέτετε σε λειτουργία τον καθαριστή αέρα / ιονιστή αέρα όταν είναι καλυμμένος, για παράδειγμα με μια κουβέρτα.
- Μην θέτετε σε λειτουργία τη συσκευή κοντά σε εύφλεκτα ή δυνάμενα να εκραγούν μείγματα αερίων.

Αποφύγετε υλικές ζημίες

- Προστατέψτε τον καθαριστή αέρα / ιονιστή από ισχυρά χτυπήματα, κραδασμούς, απευθείας έκθεση σε ηλιακό φως, βρωμιά και υψηλή υγρασία.
- Μην κάνετε αλλαγές στη συσκευή. Επιδιορθώσεις μπορούν να γίνουν μόνο από ειδικευμένα εργαστήρια. Επιδιορθώσεις που δεν γίνονται σωστά μπορούν να θέσουν σε σοβαρό κίνδυνο το χρήστη.
- Μην τοποθετείτε τον καθαριστή αέρα / ιονιστή πάνω ή κοντά σε ζεστές επιφάνειες (για παράδειγμα ζεστές πλάκες).
- Μην εκθέτετε τον καθαριστή αέρα / ιονιστή αέρα σε υψηλή θερμοκρασία ή δυσμενείς καιρικές συνθήκες.

- Μην τοποθετείτε αντικείμενα πάνω στον καθαριστή αέρα / ιονιστή.
- Η συσκευή διαθέτει βάση. Δεδομένου του ότι οι επιφάνειες κατασκευάζονται από διάφορα υλικά και καθαρίζονται με διαφορετικά προϊόντα καθαρισμού, υπάρχει περίπτωση κάποια από τα προϊόντα αυτά να περιέχουν συστατικά που μπορεί να αλλοιώσουν τη βάση της συσκευής. Αν είναι απαραίτητο, τοποθετείστε ένα αντιολισθητικό υπόστρωμα κάτω από τη συσκευή.
- Χρησιμοποιείτε μόνο γνήσια ανταλλακτικά.
- Μην χρησιμοποιείτε ισχυρά χημικά καθαριστικά, λειαντικά, σκληρά σφουγγάρια κλπ για το καθά ρισμα της συσκευής.

Συμβουλευτείτε το γιατρό σας

- Αν έχετε σοβαρή αναπνευστική ή πνευμονολογική πάθηση, συμβουλευτείτε το γιατρό σας πριν χρησιμοποιήσετε τον καθαριστή αέρα / ιονιστή.

Περιεχόμενα στη συσκευασία

- Καθαριστής αέρα / ιονιστής με τροφοδοτικό
- Εγχειρίδιο Χρήσης

Ο καθαριστής Αέρα/ Ιονιστής με μια ματιά

Πολλοί άνθρωποι περνούν μεγάλα χρονικά διαστήματα σε εσωτερικούς χώρους. Πολλές φορές, ωστόσο ο αέρας στους εσωτερικούς χώρους είναι μολυσμένος με σωματίδια σκόνης, γύρη, τρίχες ζώων, οσμές, αέρια ή ακόμη και βακτηρίδια και ιούς. Αυτός ο καθαριστής αέρα / ιονιστής μπορεί να απομακρύνει μέχρι και 95% αυτών των ρύπων σε ένα δωμάτιο μέχρι και 12 τ.μ./ 30 κ.μ.

Ο καθαριστής αέρα/ιονιστής λειτουργεί ως εξής:

- Ο ανεμιστήρας ρουφά τον αέρα.
- Το φίλτρο φιλτράρει τα μεγαλύτερα σωματίδια όπως σκόνη, βρωμιά και τρίχες.
- Το φίλτρο ενεργού άνθρακα φιλτράρει ουσίες όπως φορμαλδεϋδη, βενζόλιο και δυσάρεστες οσμές από τον αέρα.
- Επιπλέον, το EPA-φίλτρο φιλτράρει μικρά σωματίδια όπως γύρη ή βακτηρίδια από τον αέρα των εσωτερικών χώρων.
- Ο ιονιστής απελευθερώνει αρνητικά φορτισμένα ιόντα στον αέρα. Αυτά, με τη σειρά τους, δεσμεύουν τα μικρότερα σωματίδια μέσω το ηλεκτρικού τους φορτίου.
- Ο αέρας που έχει καθαριστεί απελευθερώνεται ξανά μέσω της εξόδου αέρα.

Συνοπτικά

Η συσκευή συνοπτικά

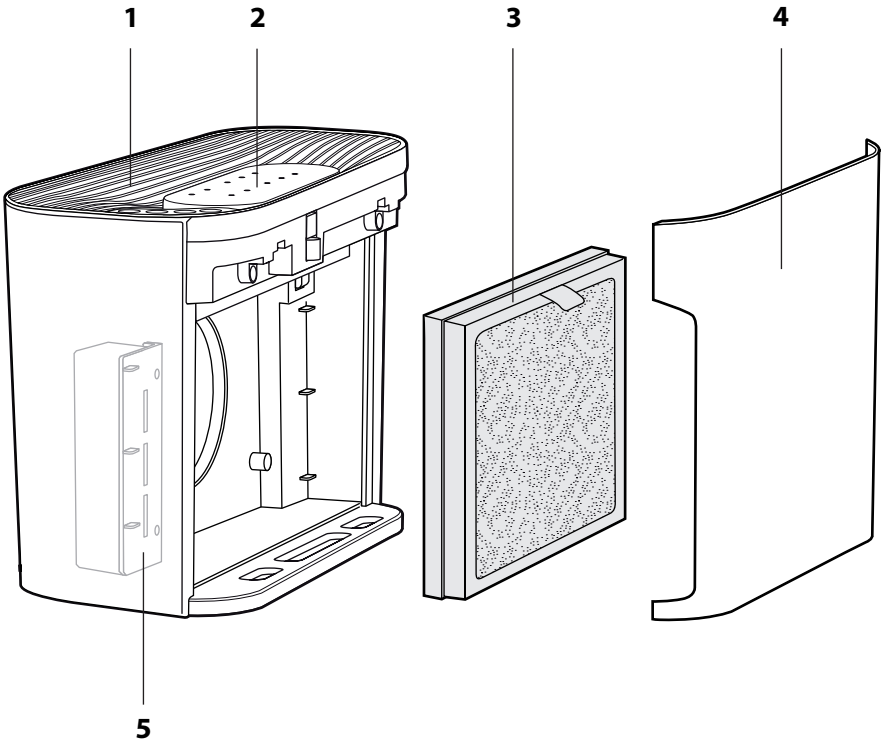

1 Έξοδος Αέρα

2 Πίνακας ελέγχου (δείτε την επόμενη σελίδα)

3 3 σε 1 φίλτρο (προφίλτρο, φίλτρο ενεργού άνθρακα και EPA φίλτρο)

4 Εμπρόσθιο Κάλυμμα

5 Λάμπα UVC

Δεν απεικονίζεται το τροφοδοτικό

Πλήκτρα ελέγχου και λειτουργίες (πίνακας ελέγχου)

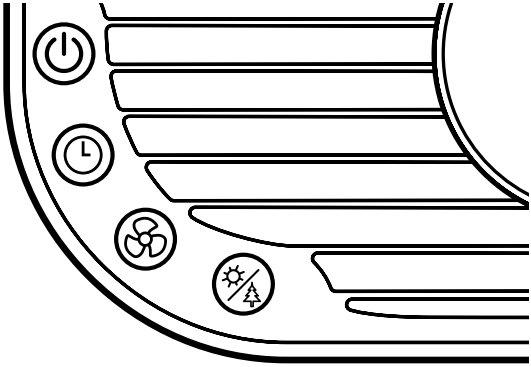

Πλήκτρο	Λειτουργία
	Ενεργοποίηση-απενεργοποίηση καθαριστή αέρα / ιονιστή
	Λειτουργία χρονοδιακόπτη
	Επιλογή ταχύτητας
	Ενεργοποίηση λάμπας UVC / ιονιστή

Πίνακας φωτεινών ενδείξεων (πίνακας ελέγχου)

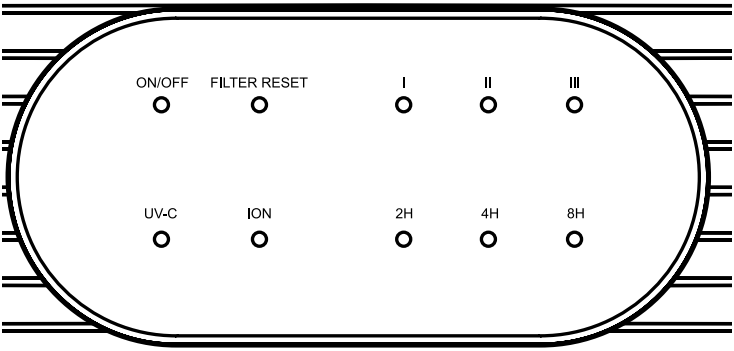

- Ο πίνακας φωτεινών ενδείξεων δείχνει τις ενεργοποιημένες λειτουργίες.
- Εξαίρεση: φωτεινή ένδειξη FILTER RESET (δείτε το κεφάλαιο «Καθαρισμός φίλτρου»).

Αφαίρεση συσκευασίας και έλεγχος

1. Αφαιρέστε προσεκτικά όλα τα υλικά συσκευασίας από τον καθαριστή αέρα / ιονιστή.
2. Ελέγξτε ότι η συσκευή είναι πλήρης.
3. Ελέγξτε αν η συσκευή ή τα μεμονωμένα μέρη της έχουν ζημίες. Αν συμβαίνει αυτό, μη χρησιμοποιήσετε τον καθαριστή αέρα / ιονιστή. Σε αυτή την περίπτωση επικοινωνήστε με το διανομέα από τον οποίο αγοράσατε τη συσκευή.

Ενεργοποίηση καθαριστή αέρα / ιονιστή

1. Τοποθετήστε τον καθαριστή αέρα / ιονιστή σε μια στέρεη επιφάνεια ώστε να αποφύγετε κραδασμούς και θόρυβο.
   - Ο καθαριστής αέρα / ιονιστής μπορεί να τοποθετηθεί κάθετα ή οριζόντια.
   - Η συσκευή διαθέτει βάση στήριξης στην κάτω ή στην πίσω πλευρά.

2. Τοποθετήστε τον καθαριστή αέρα / ιονιστή έτσι ώστε να υπάρχει κενός χώρος τουλάχιστον 30 cm από όλες τις πλευρές της συσκευής. Επίσης διασφαλίστε ότι η είσοδος και η έξοδος αέρα δεν έχουν εμπόδια.

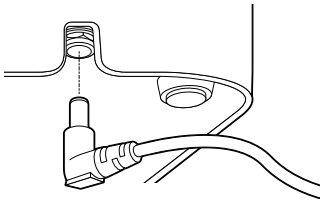

3. Τοποθετήστε το βύσμα στην υποδοχή στο κάτω μέρος του καθαριστή αέρα / ιονιστή. Διασφαλίστε ότι το βύσμα και το καλώδιο έχουν τοποθετηθεί σωστά στην εσοχή στο πίσω μέρος της συσκευής.

4. Συνδέστε το καλώδιο τροφοδοσίας στην πρίζα.
   Μόλις η συσκευή ενεργοποιηθεί, θα ακουστεί ένας σύντομος ήχος (μπιπ). Ο καθαριστής αέρα / ιονιστής είναι έτοιμος για χρήση.

Χρήση

- Ενεργοποιήστε τον καθαριστή αέρα / ιονιστή μόνο εφόσον το φίλτρο αέρα έχει τοποθετηθεί και είναι πλήρως λειτουργικό.
- Θα ακούσετε ένα σύντομο ήχο (μπιπ) κάθε φορά που πατάτε κάποιο πλήκτρο.

Ενεργοποίηση καθαριστή αέρα / ιονιστή και επιλογή ταχύτητας

1. Πατήστε το πλήκτρο ⏻ για να ενεργοποιήσετε τη συσκευή.
   Η φωτεινή ένδειξη LED ON/OFF και η ταχύτητα II LED θα ενεργοποιηθούν.

I	minimum power level
II	medium power level
III	maximum power level

2. Πιέστε το πλήκτρο συνεχόμενα ώστε να επιλέξετε διαφορετική ταχύτητα (I,II ή III).
   Ελέγξτε τη φωτεινή ένδειξη.

Χρήση χρονοδιακόπτη

Ο χρονοδιακόπτης σας δίνει τη δυνατότητα να επιλέξετε συγκεκριμένο χρόνο λειτουργίας της συσκευής. Μόλις το επιλεγμένο χρονικό διάστημα λειτουργίας της συσκευής ολοκληρωθεί, η συσκευή θα απενεργοποιηθεί αυτόματα.

Πιέστε το πλήκτρο συνεχόμενα για να ορίσετε τον επιθυμητό χρόνο λειτουργίας της συσκευής (2, 4 ή 8 ώρες), ενώ η συσκευή είναι ενεργοποιημένη. Ελέγξτε την φωτεινή ένδειξη LED.

Δώστε ιδιαίτερη προσοχή στα παρακάτω:

- Για να απενεργοποιήσετε το χρονοδιακόπτη, πιέστε το πλήκτρο συνεχόμενα μέχρι η φωτεινή ένδειξη του χρονοδιακόπτη να σβήσει.
- Για να απενεργοποιήσετε τη συσκευή πριν το χρόνο λήξης που έχετε ορίσει, πιέστε το πλήκτρο ⏻.

Ενεργοποίηση της λάμπας UVC / ιονιστή

Η λάμπα UVC και ο ιονιστής εξαλείφουν τους μικροοργανισμούς όπως ιούς, βακτήρια και μύκητες καθώς και τις ανεπιθύμητες οσμές. Όταν ο ιονιστής ενεργοποιηθεί, τα αρνητικά φορτισμένα ιόντα απελευθερώνονται και ο αέρας ανανεώνεται/φρεσκάρεται.

- Πιέστε το πλήκτρο συνεχόμενα για να ενεργοποιήσετε και να απενεργοποίησετε τη λάμπα UVC ή τον ιονιστή. Ελέγξτε τη φωτεινή ένδειξη.

Απενεργοποίηση του καθαριστή αέρα / ιονιστή

- Πιέστε το πλήκτρο ⏻ για να απενεργοποιήσετε τη συσκευή.

Καθαρισμός

Κίνδυνος ηλεκτροπληξίας

- Μην βυθίζετε τη συσκευή ή το τροφοδοτικό σε νερό ή άλλα υγρά.
- Βγάλτε το τροφοδοτικό από την πρίζα πριν τον καθαρισμό της συσκευής.

ΠΡΟΣΟΧΗ σε υλικές ζημιές

- Μην χρησιμοποιείτε ισχυρά χημικά καθαριστικά, λειαντικά, σκληρά σφουγγάρια κλπ για το καθάρισμα της συσκευής.
- Βεβαιωθείτε ότι δεν εισέρχεται υγρασία στη συσκευή.

Ο καθαριστής αέρα/ιονιστής θα πρέπει να καθαρίζεται τουλάχιστον μια φορά το μήνα. Μπορεί να χρειάζεται πιο συχνό καθάρισμα ανάλογα με τις περιβαλλοντικές συνθήκες.

1. Απενεργοποιήστε τον καθαριστή αέρα / ιονιστή.
2. Αποσυνδέστε τη συσκευή από την παροχή ρεύματος.

Καθαρισμός συσκευής

1. Καθαρίστε το εξωτερικό της συσκευής με ένα νωπό ύφασμα και ένα ήπιο καθαριστικό.
2. Αφαιρέστε το φίλτρο (δείτε «Αλλαγή φίλτρου») και καθαρίστε και το χώρο πίσω και γύρω από το φίλτρο.
3. Απομακρύνετε τη σκόνη από τις εσοχές της συσκευής με μια μαλακή βούρτσα ή προσαρμόζοντας μια βούρτσα στην ηλεκτρική σκούπα.

Καθαρισμός φίλτρου

1. Αφαιρέστε το ενσωματωμένο τριπλό φίλτρο (δείτε «Αλλαγή φίλτρου»).
2. Καθαρίστε και τις 2 όψεις του φίλτρου με τη βούρτσα που έχετε προσαρμόσει στην ηλεκτρική σκούπα. Με τον τρόπο αυτό θα απομακρύνετε την βρωμιά και τα χνούδια.
3. Επανατοποθετήστε το φίλτρο.

Αποθήκευση

- Σε περίπτωση που η συσκευή δεν χρησιμοποιηθεί για μεγάλο χρονικό διάστημα, μπορείτε να την αποθηκεύσετε στην συσκευασία της αφού την έχετε καθαρίσει καλά.
- Αποθηκεύστε τη συσκευή σε ξηρό περιβάλλον (χωρίς πάγο).

Αλλαγή φίλτρου

Το ενσωματωμένο φίλτρο έχει διάρκεια ζωής περίπου 6 μηνών αναλόγως της συχνότητας χρήσης και του χρόνου λειτουργίας. Όταν η φωτεινή ένδειξη FILTER RESET ανάψει, θα πρέπει να αντικαταστήσετε το φίλτρο.
Δεν χρειάζεστε εργαλεία για την αλλαγή αυτή.

- Μπορείτε να παραγγείλετε φίλτρα προς αντικατάσταση καταβάλλοντας το αντίστοιχο αντίτιμο μέσω της ηλεκτρονικής διεύθυνσης : **support@biopharm.gr**
- Απορρίψτε το παλιό φίλτρο με τα οικιακά απορρίμματα.

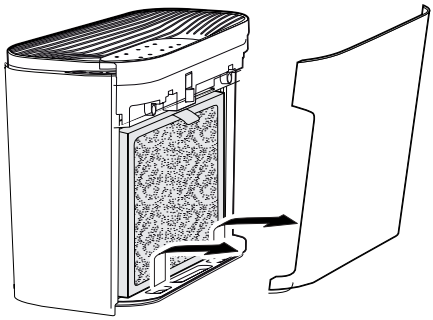

Όταν ανάψει η ένδειξη FILTER RESET:

1. Απενεργοποιήστε τον καθαριστή φίλτρου και αποσυνδέστε τον από την παροχή ρεύματος.
2. Ανοίξτε το μπροστινό κάλυμμα και αφαιρέστε το.

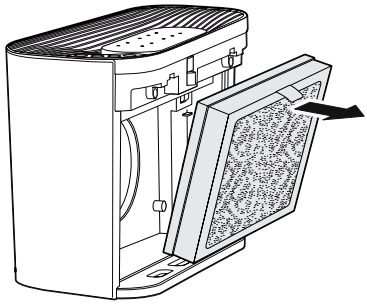

3. Αφαιρέστε το φίλτρο αέρα και εισάγετε το νέο. Προσέξτε ώστε να τοποθετηθεί με το σωστό προσανατολισμό.

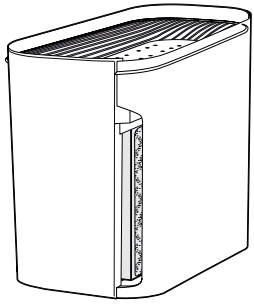

4. Επανατοποθετήστε το μπροστινό κάλυμμα.

5. Πιέστε και κρατήστε πατημένο το πλήκτρο ⏻ για περίπου 5 δευτερόλεπτα για επαναφέρετε το δείκτη αλλαγής φίλτρου FILTER RESET. Ο εσωτερικός μετρητής ωρών θα επανέλθει στο 0.
   Μετά, μπορείτε να χρησιμοποιήσετε τον καθαριστή αέρα / ιονιστή όπως συνήθως.

Σφάλμα/επιδιόρθωση

Σφάλμα	πιθανή αιτία
Παύση λειτουργίας:	• Παρέχεται ηλεκτρικό ρεύμα στη συσκευή; • Έχει επανατοποθετηθεί το μπροστινό κάλυμμα;
Χαμηλή εκπομπή αέρα:	• Είναι βρώμικο το φίλτρο που περιέχει η συσκευή; (δείτε «Καθαρισμός φίλτρου»)
Ο καθαριστής αέρα/ιονιστής κάνει πολύ θόρυβο:	• Υπάρχουν ξένα αντικείμενα στην είσοδο του αέρα; • Η συσκευή είναι τοποθετημένη σε σταθερή, επίπεδη και χωρίς κραδασμούς επιφάνεια;

Τεχνικά Χαρακτηριστικά

Model:	HM 1804 5-filter air purifier
Power supply:	Input: 100 – 240 V/AC, 50/60 Hz, 0.5 A Output: 12 V ⎓ /1 A
Power:	12 W
Protection class:	II ⧈
Ambient conditions:	Temperature: +5°C to +40°C Humidity: ≤90% RH
Dimensions:	approx. 191 x 250 x 135 mm
Distributor (no service address):	Waagen-Schmitt GmbH Hammer Steindamm 27-29 22089 Hamburg, Germany

Our products are constantly being developed and improved.
For this reason, design and technical modifications are possible at any time.

Εγγύηση

Η συσκευή αυτή συνοδεύεται από εγγύηση **2 ετών**, η ισχύς της οποίας αρχίζει από την ημερομηνία αγοράς. Η εγγύηση δεν καλύπτει τυχόν ζημιές που προκαλούνται λόγω ακατάλληλης χρήσης, ατυχημάτων, μη τήρησης των οδηγιών χρήσης ή τροποποιήσεων που πραγματοποιούνται στη συσκευή από τρίτους. Η εγγύηση ισχύει μόνο κατόπιν υποβολής του συμπληρωμένου δελτίου εγγύησης, το οποίο θα βρείτε στη συσκευασία.

Δήλωση συμμόρφωσης

Η WAAGEN-Schmitt δηλώνει ότι ο καθαριστής αέρα / ιονιστής συμμορφώνεται με την οδηγία EU 2014/30/EU, 2014/35/EU και 2011/65/EU.

Η δήλωση δε θα ισχύει πλέον, εάν γίνει οποιαδήποτε τροποποίηση στη συσκευή χωρίς τη συγκατάθεσή μας.

Αμβούργο, Οκτώβρης 2018
Waagen-Schmitt GmbH

Απόρριψη

Απόρριψη συσκευασίας

Απόρριψη συσκευασίας με παρόμοια υλικά. Απορρίψτε το χαρτόνι μαζί με άχρηστα χαρτιά και το περιτύλιγμα με ανακυκλώσιμα υλικά.

Απόρριψη προϊόντος

Απορρίψτε το προϊόν σύμφωνα με τους κανονισμούς που εφαρμόζονται στη χώρα σας

Οι συσκευές δεν θα πρέπει να απορρίπτονται μαζί με τα κοινά οικιακά απορρίμματα.

Κατά τη λήξη του χρόνου ζωής του, το προϊόν θα πρέπει να απορρίπτεται με τον κατάλληλο τρόπο. Κατ' αυτόν τον τρόπο πολύτιμα υλικά που περιέχονται στη συσκευή θα μπορούν να ανακυκλωθούν ώστε να αποφεύγεται η επιβάρυνση του περιβάλλοντος. Πηγαίνετε τη συσκευή σε ένα σημείο συγκέντρωσης ηλεκτρονικών απορριμμάτων ή σε ένα σημείο ανακύκλωσης.

Για περισσότερες πληροφορίες επικοινωνήστε με την εταιρία ανακύκλωσης της τοπικής σας κοινότητας.